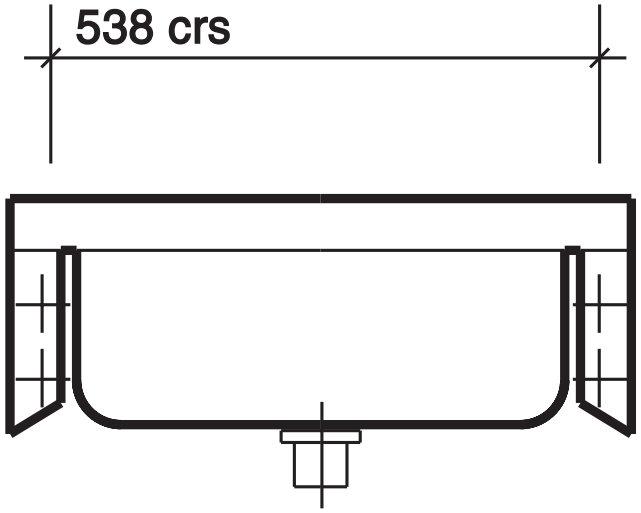
538 crs

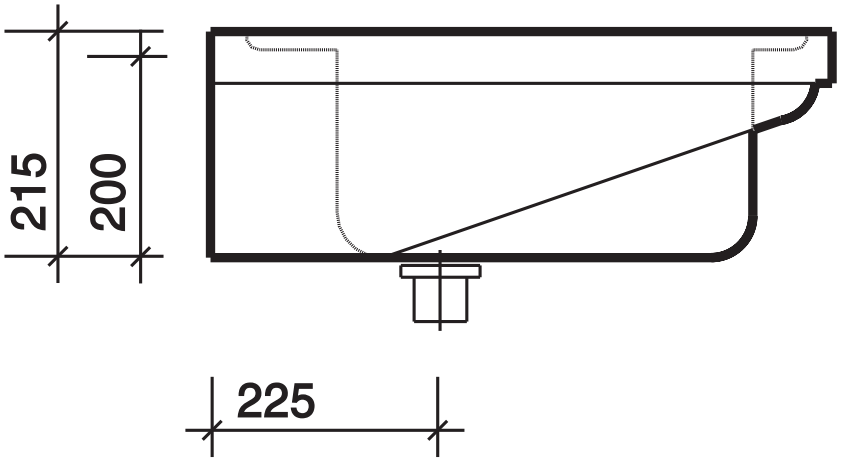
215
200
225

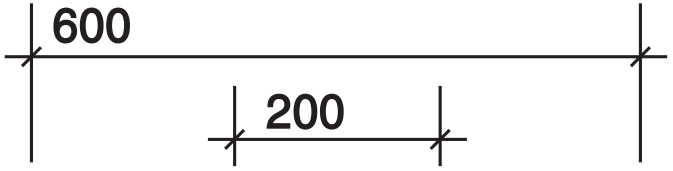
600
200

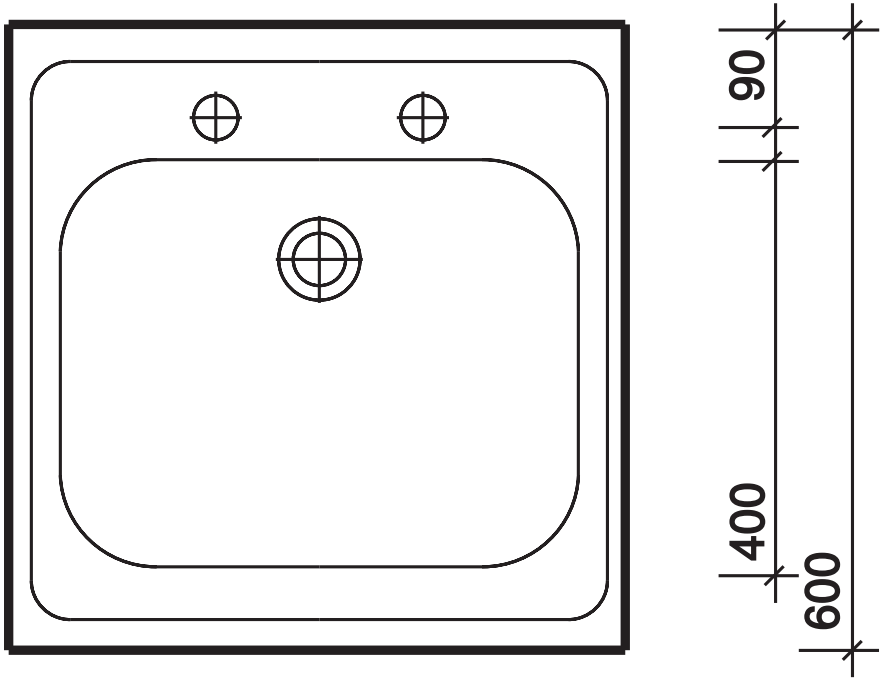
90
400
600