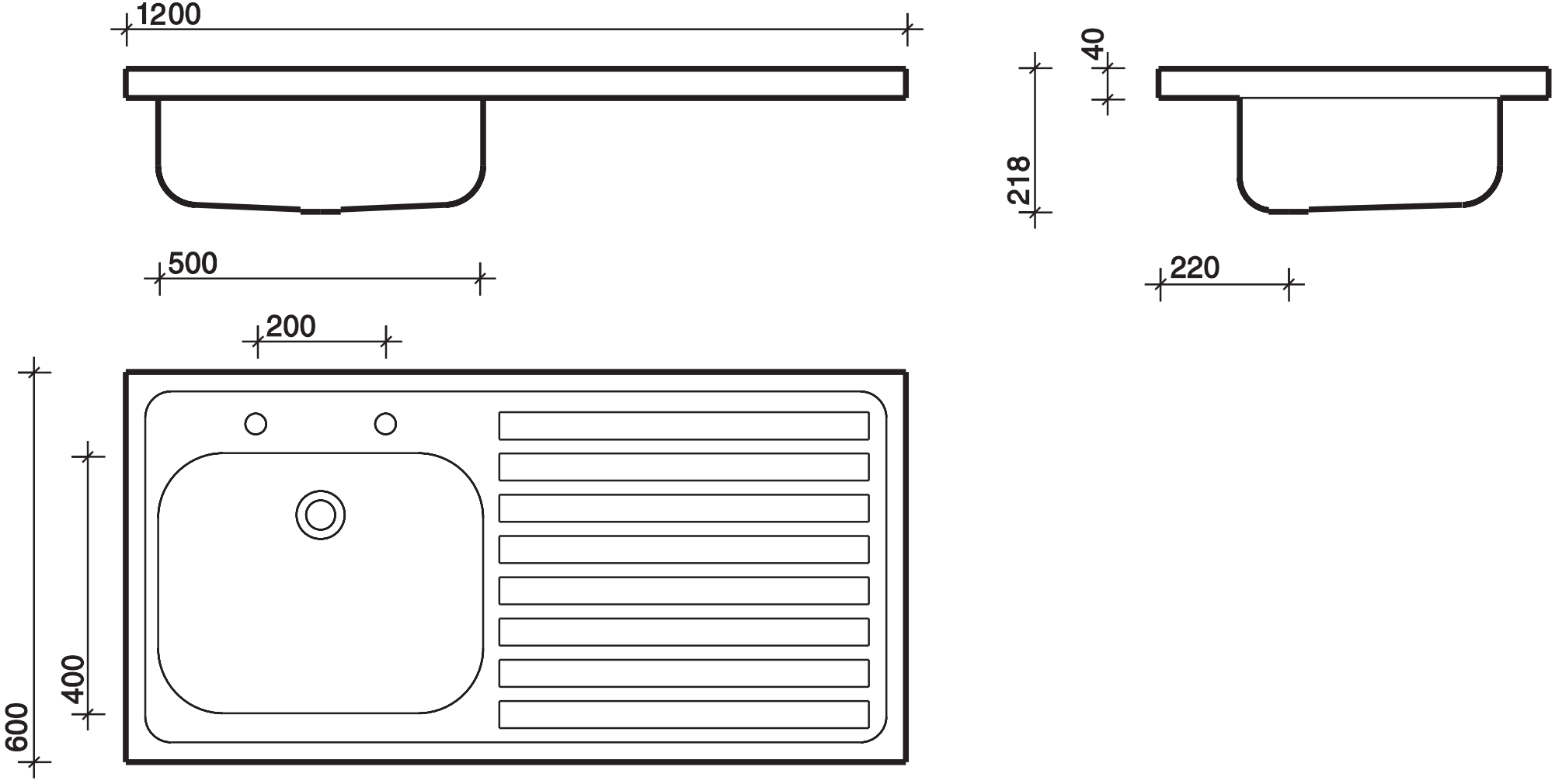
1200
500
40
218
220
200
600
400