GROHE

ENJOY WATER®

28 394
28 395
28 396
28 397

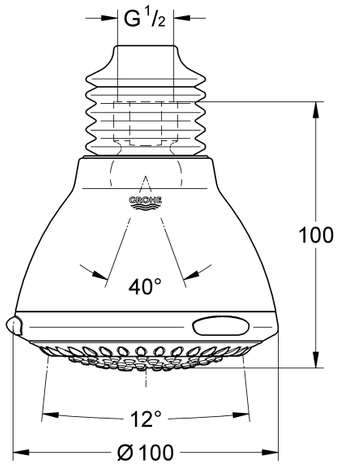

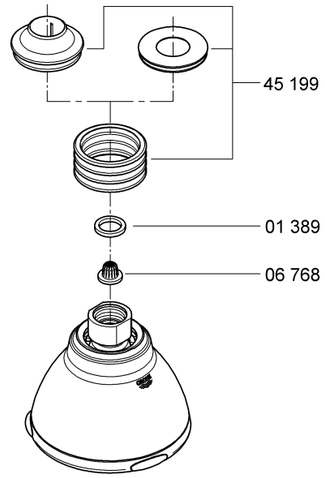

1

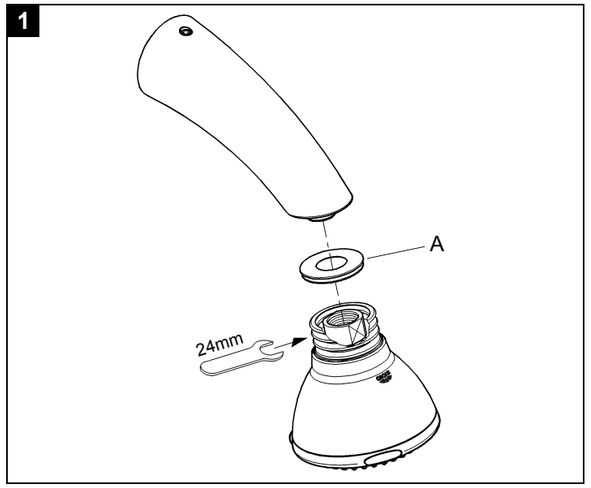

2

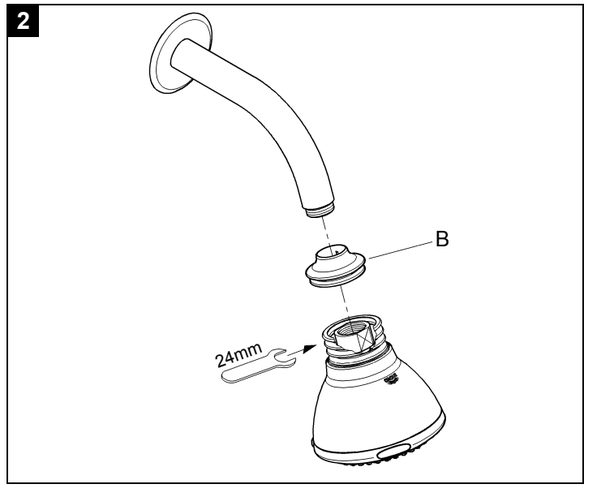

4

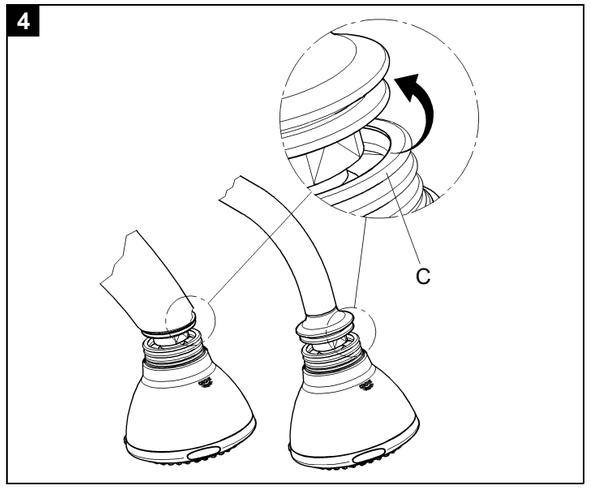

4

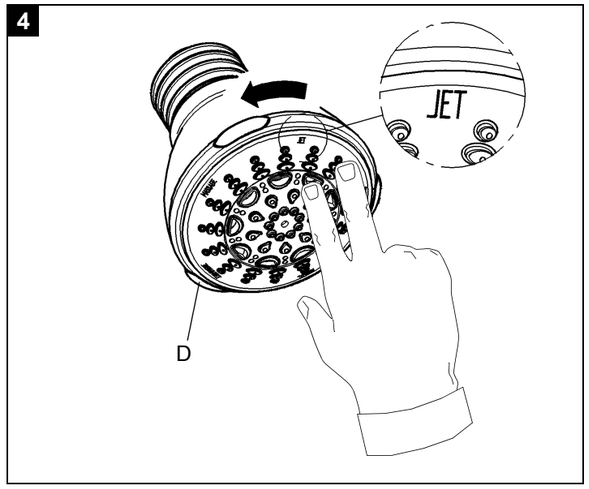

D

Technische Daten
- Fließdruck: min. 0,7 bar / empfohlen 1 - 3 bar
- Prüfdruck: 5 bar
- Heißwassertemperatur: max. 60 °C
- Durchfluß bei 3 bar Fließdruck: min.10 l/min

Installation

Beiliegende Adapter (A) oder (B) für den entsprechenden Brausearm auswählen, siehe Abb. [1] und [2].

Kopfbrause montieren, siehe Abb. [1] und [2].

Faltenbalg (C) auf Adapter aufziehen, siehe Abb. [3].

Einstellung der Strahlarten
Durch Drehen des Verstellrings (D) können die unterschiedlichen Strahlarten eingestellt werden, siehe Abb. [4].

Wartung
Alle Teile prüfen, reinigen, evtl. austauschen und mit Spezialarmaturenfett einfetten.

Wartung (Schnell- Entkalkung), siehe Abb. [4].
5 Jahre Garantie auf die gleichbleibende Funktion der SpeedClean-Düsen. Kalkablagerungen werden durch einfaches Drüberstreichen entfernt.

Pflege
Die Hinweise zur Pflege sind der beiliegenden Pflegeanleitung zu entnehmen.

GB

Technical Data
- Flow pressure: min. 0.7 bar / recommended 1 - 3 bar
- Test pressure: 5 bar
- Hot water temperature: max. 60 °C
- Flow rate at 3 bar flow pressure: min. 10 l/min

Installation

Install supplied adapter (A) or (B) for appropriate spray arm, see Figs. [1] and [2].

Install head shower, see Figs. [1] and [2].

Pull bellows (C) onto the adapter, see Fig. [3].

Setting the spray types
By turning the adjusting ring (D) the different spray types can be set, see Fig. [4].

Maintenance
Inspect and clean all parts, replace as necessary and grease with special grease.

Maintenance (quick-descaling), see Fig. [4].
The "SpeedClean" jet function is guaranteed for 5 years. The jets can be freed of limescale simply by wiping across them firmly with the palm of your hand.

Care
For directions on care, refer to accompanying Care Instructions.

F

Caractéristiques techniques
- Pression dynamique: minimale 0,7 bar / recommandée 1 à 3 bar(s)
- Pression d'épreuve: 5 bars
- Température de l'eau chaude: 60 °C maxi.
- Débit à une pression dynamique de 3 bars: min.10 l/mn

Installation

Choisir l'adaptateur pour robinet (A) ou (B) fourni dans l'emballage, voir fig. [1] et [2].

Monter la douche de tête, voir fig. [1] et [2].

Poser le soufflet (C) sur l'adaptateur, voir figure [3].

Réglage des différents jets
Vous pouvez régler les différents jets en faisant tourner la bague de réglage (D), voir figure [4].

Maintenance
Contrôler toutes les pièces, les nettoyer, les remplacer si nécessaire et les graisser avec de la graisse spéciale pour robinetterie.

Maintenance (détartrage rapide), voir fig. [4].
Les dépôts de calcaire s'éliminent par simple passage de la main sur les buses. 5 ans de garantie sur le fonctionnement des buses vertes SpeedClean.

Entretien
Les indications relatives à l'entretien figurent sur la notice jointe à l'emballage.

E

Datos técnicos
- Presión de trabajo: mín. 0,7 bar - recomendado 1 - 3 bares
- Presión de verificación: 5 bares
- Temperatura de agua caliente: máx. 60 °C
- Caudal para presión de trabajo de 3 bares: mín.10 l/min

Instalación

Montar los adaptadores adjuntos (A) o (B) para el brazo de ducha correspondiente, véanse figs. [1] y [2].

Montar la ducha de cabeza, véanse las figs. [1] y [2].

Colocar el fuelle (C) sobre el adaptador, véase la fig. [3].

Ajuste del tipo de chorro
Los diferentes tipos de chorro pueden ajustarse girando el anillo de ajuste (D), véase la fig. [4].

Mantenimiento
Revisar todas las piezas, limpiarlas, sustituirlas en caso necesario y engrasarlas con grasa especial para grifería.

Mantenimiento (descalcificación rápida), véase la fig. [4].
5 años de garantía sobre el correcto funcionamento de los conos anticalcáreos "SpeedClean". Los sedimentos se eliminan passando simplemente la mano.

Cuidados
Las instrucciones para los cuidados de este producto se encuentran en las instrucciones de conservación adjuntas.

I

Dati tecnici
- Pressione idraulica: min. 0,7 bar / consigliata 1 -3 bar
- Pressione di prova: 5 bar
- Temperatura dell'acqua calda: max. 60 °C
- Portata a 3 bar di pressione idraulica: min.10 l/min

Installazione

Scegliere tra gli adattatori inclusi o (A) oppure (B) secondo il braccio della doccia, vedi fig. [1] e [2].

Montare il soffione doccia, vedi fig. [1] e [2].

Infilare il soffietto (C) sull'adattatore, vedi fig. [3].

Regolazione del tipo di getto
Girando l'anello di regolazione (D) si possono regolare i differenti tipi di getti, vedi fig. [4].

Manutenzione
Controllare e pulire tutti i pezzi, eventualmente sostituire quelli difettosi, ingrassare con grasso speciale.

Per la manutenzione (pulizia anticalcare), vedi fig. [4].
5 anni di garanzia sul costante funzionamento degli spruzzatori SpeedClean. I depositi di calcare si rimuovono semplicemente passandovi sopre una mano.

Manutenzione ordinaria
Le istruzioni per la manutenzione ordinaria sono riportate nei fogli acclusi.

NL

Technische gegevens
- Stromingsdruk: min. 0,7 bar / aanbevolen 1 - 3 bar
- Testdruk: 5 bar
- Warmwatertemperatuur: max. 60 °C
- Capaciteit bij 3 bar stromingsdruk: min.10 l/min

Installeren

Kies de meegeleverde adapter (A) of (B) voor de desbetreffende douchearm, zie afb. [1] en [2].

Monteer de douchekop, zie afb. [1] en [2].

Trek de vouwbalg (C) op de adapter, zie afb. [3].

Instellen van de straalsoorten
Door de verstelring te draaien (D) kunnen de verschillende straalsoorten worden ingesteld, zie afb. [4].

Onderhoud
Controleer en reinig alle onderdelen. Vervang onderdelen indien nodig. Vet de onderdelen met speciaal armaturenvet in.

Onderhoud (snel ontkalken), zie afb. [4].
5 jaar garantie op de gelijkblijvende functie van de SpeedClean-sproeiers. Kalkafzettingen kunnen eenvoudig worden verwijderd door er met hand overheen te wrijven.

Reiniging
De aanwijzingen voor de reiniging vindt u in het bijgaande onderhoudsvoorschrift.

S

Tekniska data
- Flödestryck: min. 0,7 bar / rekommenderat 1 - 3 bar
- Provningstryck: 5 bar
- Varmvattentemperatur: max. 60 °C
- Kapacitet vid 3 bar flödestryck: min.10 l/min

Installation

Välj bifogad adapter (A) eller (B) för motsvarande dusch, fig. [1] och [2].

Montera duschmunstycket, se fig. [1] och [2].

Dra på damasken (C) på adaptern, se fig [3].

Inställning av stråle
Olika strålar kan ställas in genom att justerringen (D) vrids, se fig. [4].

Underhåll
Kontrollera alla delar, rengör dem, byt ev. ut skadade delar och smörja dem med specialfett.

Underhåll (snabb avkalkning), se fig. [4].
5 års garanti för att SpeedClean-munstyckenas funktion förblir oförändrad. Kalkavlagringar tas bort enkelt genom att man stryker lätt över det.

Skötsel
Skötseltips finns i den bifogade skötselanvisningen.

DK

Tekniske data
- Tilgangstryk: min. 0,7 bar/anbefalet 1 - 3 bar
- Kontroltryk: 5 bar
- Varmtvandstemperatur: maks. 60 °C
- Gennemstrømning ved 3 bar tilgangstryk: min.10 l/min.

Installation

Vælg vedlagte adapter (A) eller (B) afhængigt af brusergreb, se ill. [1] og [2].

Monter hovedbruser, se ill. [1] og [2].

Fastgør harmonikabælgen (C) på adapteren, se ill. [3].

Indstilling af stråletyper
Ved at dreje indstillingsringen (D) kan de forskellige stråletyper indstilles, se ill. [4].

Vedligeholdelse
Kontrollér alle dele, rens dem, udskift dem evt., og smør dem med specielt armaturfedt.

Vedligeholdelse (lynafkalkning), se ill. [4].
Der ydes 5 års garanti for, at de SpeedClean-dysers funktion forbliver uforandret. Kalkaflejringer stryges af med hånden.

Pleje
Anvisningerne vedrørende pleje af dette armatur er anført i vedlagte plejeanvisning.

N

Tekniske data
- Dynamisk trykk: min. 0,7 bar / anbefalt 1 - 3 bar
- Kontrolltrykk: 5 bar
- Varmtvannstemperatur: maks. 60 °C
- Gjennomstrømning ved 3 bar dynamisk trykk: min. 10 l/min

Installering

Velg medfølgende adapter (A) eller (B) for tilsvarende dusjarm, se bilde [1] og [2].

Monter hodedusjen, se bilde [1] og [2].

Skyv overgangsbelgen (C) på adapteren, se bilde [3].

Innstilling av stråletyper
De ulike stråletypene stilles inn ved å dreie justeringsringen (D), se bilde [4].

Vedlikehold
Kontroller og rengjør alle deler, skift ut om nødvendig og smør med spesialarmaturfett.

Vedlikehold (rask avkalking), se bilde [4].
5 års garanti på en konstant funksjon for de SpeedClean-dysene. Kalkdanneise kan fjernes ved ganske enkelt å tørke av dysene.

Pleie
Informasjon om pleie finnes i vedlagt pleieveiledning.

For latest prices and delivery to your door visit MyTub Ltd - 0845 303 8383 - www.mytub.co.uk - info@mytub.co.uk

FIN

Tekniset tiedot
- Virtauspaine: min. 0,7 bar / suositus 1 - 3 bar
- Tarkastuspaine: 5 bar
- Lämpimän veden lämpötila: enint. 60 °C
- Läpivirtaus, kun virtauspaine on 3 baria: min.10 l/min

Asennus

Valitse oheinen adapteri (A) tai (B) vastaavaa suihkuvartta varten, ks. kuva [1] ja [2].

Asenna yläsuihku, ks. kuva [1] ja [2].

Vedä paljekumi (C) adapterin päälle, ks. kuva [3].

Suihkuasentojen säätö
Voit säätää erilaisia suihkuasentoja säätörengasta (D) kiertämällä, ks. kuva [4].

Huolto
Tarkasta kaikki osat, puhdista ne, vaihda tarvittaessa ja rasvaa erikoisrasvalla.

Huolto (nopea kalkinpoisto), ks. kuva [4].
5 vuoden takuu SpeedClean-suihkun moitteettomalle toiminnalle. Kalkkikerrostumat poistetaan yksinkertaisesti pyyhkäisemällä.

Hoito
Hoitoa koskevat ohjeet löydät mukana olevista hoito-ohjeista.

PL

Dane techniczne
- Ciśnienie przepływu: min. 0,7 bar / zalecane 1 - 3 bar
- Ciśnienie kontrolne: 5 bar
- Temperatura wody gorącej: maks. 60 °C
- Natężenie przepływu przy ciśnieniu wody 3 bar: min.10 l/min

Instalacja

Wybrać jeden z załączonych adapterów (A) lub (B) dla odpowiedniej rączki prysznicowej, zob. rys. [1] i [2].

Zamontować głowicę prysznicową, zob. rys. [1] i [2].

Naciągnąć mieszek (C) na adapter, zob. rys. [3].

Regulacja rodzaju strumienia
Poprzez obrót pierścienia nastawczego (D), możliwe jest ustawienie różnych rodzajów strumienia, zob. rys. [4].

Konserwacja
Sprawdzić wszystkie części, oczyścić, ewent. wymienić, następnie przesmarować specjalnym smarem do armatur.

Konserwacja (szybkie usunięcie osadów wapiennych), zob. rys. [4].
5 lat gwarancji na niezawodne działanie dysz typu SpeedClean. Osad wapienny może być usunięty poprzez zwykłe przetarcie powierzchni dysz.

Pielęgnacja
Wskazówki dotyczące pielęgnacji zamieszczono w załączonej instrukcji pielęgnacji.

UAE

البيانات الفنية
- ضغط الإنسياب: 0,7 بار على الأقل / الموصى به 1-3 بار
- ضغط الإختبار: 5 بار
- درجة حرارة المياه الساخنة: 60 °م كحد اقصى
- معدل التدفق عند ضغط إنسياب قدره 3 بار في الوضع: 10 لتر/دقيقة على الأقل

التركيب

قم بإختيار أحد الهاينين المرفقين (A) أو (B) وذلك حسب ذراع المرشة الذي يتناسب معه، شكل [1] و [2].

قم بتركيب المرشة الرأسية، أنظر الشكل [1] و [2].

إدفع المنفاخ (C) على الهايبء، أنظر الشكل [3].

ضبط أنواع الدفق

عن طريق لف حلقة الضبط (D) يمكنك ضبط أنواع الدفق المختلفة، أنظر الشكل [4].

الصيانة

يتم فحص كافة الأجزاء وتنظيفها وعند اللزوم استبدالها وتشحيمها بشحم خاص بالخلاطات .

الصيانة (نزع الترسبات الكلسية بشكل سريع)، أنظر الشكل [4].
نحن نضمن لك بقاء وظيفة منافذ التنظيف السريع SpeedClean بنفس مستوى الجودة لمدة 5 سنوات. يتم إزالة الترسبات الكلسية من خلال المسح فوقها بكل بساطة.

الخدمة والصيانة

إرشادات الخدمة والصيانة يمكنكم الإطلاع عليها في إرشادات الخدمة والصيانة الرفقة.

GR

Τεχνικά στοιχεία
- Πίεση ροής: ελάχιστη 0,7 bar / συνιστώμενη 1 - 3 bar
- Πίεση ελέγχου: 5 bar
- Θερμοκρασία ζεστού νερού: μέγιστη 60 °C
- Ροή σε πίεση ροής 3 bar στη θέση: ελάχιστη10 l/min

Εγκατάσταση

Επιλέξτε τον κατάλληλο προσαρμογέα (A) ή (B) για τον αντίστοιχο βραχίονα ντους, βλέπε εικ. [1] και [2].

Συναρμολόγηση ντους κεφαλής, βλέπε εικ. [1] και [2].

Περάστε τη μανσέτα (C) στον προσαρμογέα, βλέπε εικ. [3].

Ρύθμιση των τύπων δέσμης
Περιστρέφοντας το δακτύλιο ρύθμισης (D) μπορείτε να επιλέξετε έναν από τους διάφορους τύπους δέσμης, βλέπε εικ. [4].

Συντήρηση
Ελέγξτε όλα τα εξαρτήματα, καθαρίστε τα και, αν χρειάζεται, αλλάξτε τα και λιπάνετέ τα με το ειδικό λιπαντικό για μπαταρίες.

Συντήρηση (ταχύς καθαρισμός αλάτων), βλέπε εικ. [4].
5 χρόνια εγγύηση για την απαράλλακτη λειτουργία των μπεκ SpeedClean. Τα στρώματα της ασβέστου απομακρύνονται εύκολα, τρίβοντάς τα το χέρι.

Περιποίηση
Τις οδηγίες που αφορούν την περιποίηση αυτής της μπαταρίας μπορείτε να τις πάρετε από τις συνημμένες οδηγίες περιποίησης.

CZ

Technické údaje
- Proudový tlak: min. 0,7 baru / doporučeno 1 - 3 bary
- Zkušební tlak: 5 barů
- Teplota horké vody: max. 60 °C
- Průtok při proudovém tlaku 3 bary: min.10 l/min

Instalace

Pro příslušné rameno sprchy vyberte jeden z přiložených adaptérů (A) nebo (B), viz zobr. [1] a [2].

Montáž horní sprchy, viz zobr. [1] a [2].

Na adaptér natáhnout manžetu (C), viz zobr. [3].

Nastavení jednotlivých typů vodních paprsků
Nastavení jednotlivých typů vodních paprsků lze provést otáčením seřizovacího kroužku (D), viz zobr. [4].

Údržba
Všechny díly zkontrolovat a vyčistit, případně vyměnit a namazat speciálním mazivem pro armatury.

Údržba (odstranění vodního kamene), viz zobr. [4].
5 let garance na stabilní funkci SpeedClean-trysek. Vápenaté usazeniny odstranit jednoduchým přetřením povrchu.

Údržba
Pokyny k údržbě jsou uvedeny v přiloženém návodu k údržbě.

H

Műszaki adatok
- Áramlási nyomás: min 0,7 bar / javasolt 1 - 3 bar
- Vizsgálati nyomás: 5 bar
- Forró víz hőmérséklete: max. 60 °C
- Átfolyás 3 bar folyadéknyomásnál:min. 10 l/perc

Beszerelés

A mellékelt adaptert (A) vagy (B) válassza ki a megfelelő zuhanykarhoz, lásd [1]-es és [2] ábra.

A fejzuhany szerelése, lásd [1]-es és [2]-es ábra.

A harmonikát (C) húzza fel az adapterre, lásd [3]-as ábra.

A vízsugárformák beállítása
Az állítógyűrű forgatásával (D) beállíthatók a különféle vízsugárformák, lásd [4]-es ábra.

Karbantartás
Ellenőrizze valamennyi alkatrészt, tisztítsa meg, esetleg cserélje
ki, majd különleges csaptelep-zsírral kenje be.

Karbantartás (gyors mészeltávolítás), ld. a [4]-os ábrát.
5 év garancia a SpeedClean fúvókák változatlan működésére. A vízkőlerakódások egyszerű áttörléssel távolíthatók el.

Ápolás
Ezen termék tisztítására vonatkozó útmutatást a mellékelt használati útmutató tartalmazza.

P

Dados técnicos
- Pressão de caudal: mín. 0,7 bar / recomendada 1 - 3 bar
- Pressão de teste: 5 bar
- Temperatura da água quente: máx. 60 °C
- Débito à pressão de caudal de 3 bar: mín.10 l/min

Instalação

Para seleccionar os adaptadores anexos (A) ou (B) para o braço de chuveiro correspondente, ver fig. [1] e [2].

Montar a pinha do chuveiro, ver fig. [1] e [2].

Pôr o fole (C) no adaptador, ver fig. [3].

Regulação dos tipos de jactos
Os diferentes tipos de jactos podem ser seleccionados rodando o anel de regulação (D), ver fig. [4].

Manutenção
Verificar, limpar, eventualmente substituir todas as peças e lubrificá-las com massa especial para misturadoras.

Manutenção (descalcificação rápida), ver fig. [4].
5 anos de garantia para o funcionamento correcto dos ejectores SpeedClean. Depósitos calcários podem ser removidos passando simplesmente por cima com a mão ou um pano.

Conservação
As instruções para a conservação constam nas Instruções de conservação em anexo.

TR

Teknik Veriler
- Akım basıncı: min. 0.7 bar / tavsiye edilen 1 - 3 bar
- Kontrol basıncı: 5 bar
- Sıcak su ısısı: maks. 60 °C
- 3 bar akım basıncında akım hızı: min.10 l/dak

Montaj

Ekteki adaptörler (A) ve (B) arasından ilgili duş koluna uygun olanını seçin, bkz. şekil [1] ve [2].

Tepe duşunu monte edin, bkz. şekil [1] ve [2].

Kıvrımlı körüğü (C) adaptörün üzerine geçirin, bkz. şekil [3].

Akış türlerinin ayarlanması
Ayar halkasının (D) çevrilmesi yoluyla farklı akış türleri ayarlanabilir, bkz. şekil [4].

Bakım
Bütün parçaları kontrol edin, temizleyin, gerekirse değiştirin ve özel armatür gresi ile gresleyin.

Bakım (Hızlı kireç çözme), bkz. şekil [4].
SpeedClean memelerinin değişmeden kalan fonksiyonu için 5 yıl garanti. Kireç kalıntıları hafif silmeyle temizlenebilir.

Bakım
Bakım ile ilgili gerekli açıklamalar için lütfen birlikte verilen bakım talimatına başvurunuz.

SK

Technické údaje
- Hydraulický tlak: min. 0,7 baru / odporúčaný 1 - 3 bary
- Skúšobný tlak: 5 barov
- Teplota horúcej vody: max. 60 °C
- Prietok pri hydraulickom tlaku 3 bary: min.10 l/min

Inštalácia

Pre príslušné rameno sprchy vyberte jeden z priložených adaptérov (A) alebo (B), pozri obr. [1] a [2].

Montáž hornej sprchy, pozri obr. [1] a [2].

Na adaptér natiahnut' manžetu (C), pozri obr. [3].

Nastavenie jednotlivých typov vodných paprskov
Jednotlivé typy vodných paprskov je možné nastavit' otáčaním regulačného krúžku (D), pozri obr. [4].

Údržba
Všetky diely skontrolovat' a vyčistit', prípadne vymenit' a namazat' špeciálnym tukom na armatúry.

Údržba (odstránenie vodného kameňa), pozri obr. [4].
5 rokov záruka na stabilnú funkciu SpeedClean-trysiek. Vápenaté usadeniny odstránit' jednoduchým pretrením povrchu.

Údržba
Pokyny k údržbe sú uvedené v priloženom návode na údržbu.

SLO

Tehnični podatki
- Delovni tlak: najmanj 0,7 bar / priporočljivo 1 -3 bar
- Preskusni tlak: 5 bar
- Temperatura vroče vode: maks. 60 °C
- Pretok pri delovnem tlaku 3 bare: najmanj10 l/min

Vgradnja

Izberite priloženi adapter (A) ali (B) za ustrezno ročico za tuširanje, glej slika [1] in [2].

Montirajte tuš za glavo, glej sliki [1] in [2].

Meh (C) potegnite na adapter, glej sliko [3].

Nastavitev vrste tuširanja
Z vrtenjem nastavitvenega obroča (D) lahko izbirate različne načine tuširanja, glej sliko [4].

Vzdrževanje
Vse dele preglejte, očistite, po potrebi zamenjajte in namastite s posebno mastjo za armature.

Servisiranje (hitro čiščenje vodnega kamna), glej sliko [4].
5-letna garancija za nespremenjeno delovanje šob SpeedClean. Vodni kamen se odstrani preprosto tako, da se površino premaže.

Vzdrževanje
Navodila za vzdrževanje so priložena.

HR

Tehnički podaci
- Hidraulički tlak: min. 0,7 bar / preporučeno 1 - 3 bar
- Ispitni tlak: 5 bar
- Temperatura vruće vode: maks. 60 °C
- Protok pri hidrauličkom tlaku od 3 bar: min.10 l/min

Ugradnja

Izaberite priložene adaptere (A) ili (B) za odgovarajuću ruku tuša, pogledajte sl. [1] do [2].

Montirajte tuš iznad glave, pogledajte sl. [1] i [2].

Navucite naborani mijeh (C) na adapter, pogledajte sl. [3].

Podešavanje vrsta mlazova
Okretanjem prstena za namještanje (D) mogu se podesiti različite vrste mlazova, pogledajte sl. [4].

Održavanje
Sve dijelove provjerite, očistite, te po potrebi zamijenite i podmažite specijalnom mašću za armature.

Održavanje (brzo odstranjivanje vapnenca), pogledajte sl. [4].
5-godišnje jamstvo na nepromijenjenu funkciju SpeedClean-sapnica. Talozi vapnenca odstranjuju se jednostavnim brisanjem.

Njega
Napomene koje se odnose na održavanje mogu se pronaći u priloženoj uputi.

BG

Технически данни
- Налягане на водната струя: мин. 0,7 бара / препоръчва се 1 - 3 бара
- Изпитвателно налягане: 5 бара
- Температура на топлата вода: макс. 60 °C
- Разход при 3 бара налягане: мин. 10 л/мин

Монтаж

Изберете приложения адаптор (A) или (B) за съответния душ, виж фиг [1] и [2]

Монтирайте главата на душа, виж фиг. [1] и [2].

Завъртете силфона (C) на адаптора, виж фиг. [3].

Настройване на различните видове струя
Чрез завъртане на регулиращия пръстен (D) могат да се настроят различни видове на струята, виж фиг. [4].

Техническо обслужване
Проверете всички части, почистете ги, ако е необходимо, подменете ги и ги смажете със специална грес за арматура.

Техническо обслужване (бързо отстраняване на отлагания от варовик - декалцификация), виж фиг. [4].
5 години гаранция за функционирането на дюзите - SpeedClean. Отлагания от варовик се отстраняват лесно чрез избърсване с ръка.

Поддръжка
Указания за поддръжка можете да намерите в приложените инструкции за поддръжка.

EST

Tehnilised andmed
- Veesurve: min 0,7 baari / soovituslik 1 - 3 baari
- Testimissurve: 5 baari
- Kuuma vee temperatuur: maks. 60 °C
- Läbivool 3-baarise veesurve korral: min10 l/min

Paigaldamine

Valige kaasaolev adapter (A) või (B) vastavalt dušikonsoolile, vt voldiku lk III, vt joonised [1] ja [2].

Paigaldage peadušš, vt joonised [1] ja [2].

Paigaldage lõõts (C) adapteri külge, vt joonis [3].

Veejoa tüübi seadmine
Reguleerimisrõnga (D) keeramisel võite erinevaid veejugasid valida, vt joonis [4].

Tehniline hooldus
Kõiki osi tuleb kontrollida, puhastada, vajadusel asendada ja määrida spetsiaalse segistimäärdega.

Tehniline hooldus (Katlakivi kiire eemaldamine), vt joonis [4].
SpeedClean-düüside muutumatu töötamise garantiiajaks on 5 aastat. Katlakivi saab eemaldada lihtsa ülepühkimise teel.

Hooldamine
Hooldusjuhised on kirjeldatud kaasasolevas instruktsioonis.

LV

Tehniskie parametri
- Hidrauliskais spiediens: minimāli 0,7 bāri / ieteicams 1 - 3 bāri
- Kontrolspiediens: 5 bāri
- Karstā ūdens temperatūra: maksimāli 60 °C
- Ūdens plūsma pie 3 bāru hidrauliskā: minimālais10 l/min

Uzstādīšana

Uzstādīt pievienoto adapteri (A) vai (B) atbilstošai strūklas svirai, skatīt attēlus [1] un [2].

Montēt galvas dušu, skatīt attēlus [1] un [2].

Elastīgo uzmavu (C) uzvilkt uz adaptera, skat. att. [3].

Strūklu tipu uzstādīšana
Pagriežot regulējamo gredzenu (D), var ieregulēt visdažādākos strūklas veidus, skat. att. [4].

Tehniskā apkope
Pārbaudiet visas detaļas, notīriet tās, nepieciešamības gadījumā nomainiet un ieziediet ar speciālo armatūras ziedi.

Apkope (ātra kaļķakmens notīrīšana), skat. att. [4].
SpeedClean sprauslu nemainīgai funkcionalitātei tiek dota 5 gadu garantija. Kaļķakmens nogulsnes tiek notīrītas, tās vienkārši noslaukot.

Apkope
Norādījumus šīs iekārtas kopšanai jūs atradīsiet pievienotajā apkopes instrukcijā.

LT

Techniniai duomenys
- Vandens slėgis: mažiausiai 0,7 bar / rekomenduojama 1 - 3 bar
- Bandomasis slėgis: 5 bar
- Karšto vandens temperatūra: didžiausia 60 °C
- Debitas esant 3 bar vandens slėgiui: mažiausiai10 l/min.

Įrengimas

Pasirinkite pridėtą (A) arba (B) adapterį, priklausomai nuo dušo konsolės, žr. pav. [1] ir [2].

Sumontuokite stacionarų dušą, žr. pav. [1] ir [2].

Ant adapterio užmaukite sifoną (C), žr. pav. [3].

Čiurkšlės nustatymas
Sukdami reguliavimo žiedą (D) galite nustatyti įvairią čiurkšlės padėtį, žr. pav. [4].

Techninė priežiūra
Patikrinkite, nuvalykite visas detales, jei reikia, pakeiskite jas ir sutepkite specialiu armatūros tepalu.

Techninė priežiūra (greitas kalkių pašalinimas), žr. pav. [4].
SpeedClean purkštukams suteikiama 5 metų funkcijos pastovumo garantija. Kalkių nuosėdoms pašalinti tereikia ranka perbraukti per paviršių.

Priežiūra
Nurodymai pateikti pridėtoje priežiūros instrukcijoje.

RUS

Технические данные
- Давление воды: мин. 0,7 бар - рекомендуется 1 - 3 бар
- Испытательное давление: 5 бар
- Температура горячей воды: макс. 60 °C
- Расход воды при давлении 3 бар: мин.10 л/мин

Установка

Выбрать прилагаемые переходники (A) или (B) для соответству-ющей консоли душа, см. рис. [1] и [2].

Установить верхний душ, см. рис. [1] и [2].

Надеть сильфон (C) на переходник, см. рис. [3].

Выбор типа струй
Разновидности струй можно выбирать, поворачивая регулирующее кольцо (D), см. рис. [4].

Техническое обслуживание
Все детали проверить, очистить, при необходимости заменить и смазать специальной смазкой для арматуры.

Техническое обслуживание (быстрое удаление извести), см. рис. [4].
5 лет гарантии на неизменность функций распыляющих насадок с быстрой очисткой SpeedClean. Отложения извести снимаются простым удалением вручную.

Уход
Указания по уходу приведены в прилагаемом руководстве по уходу.

Design & Quality Engineering GROHE Germany