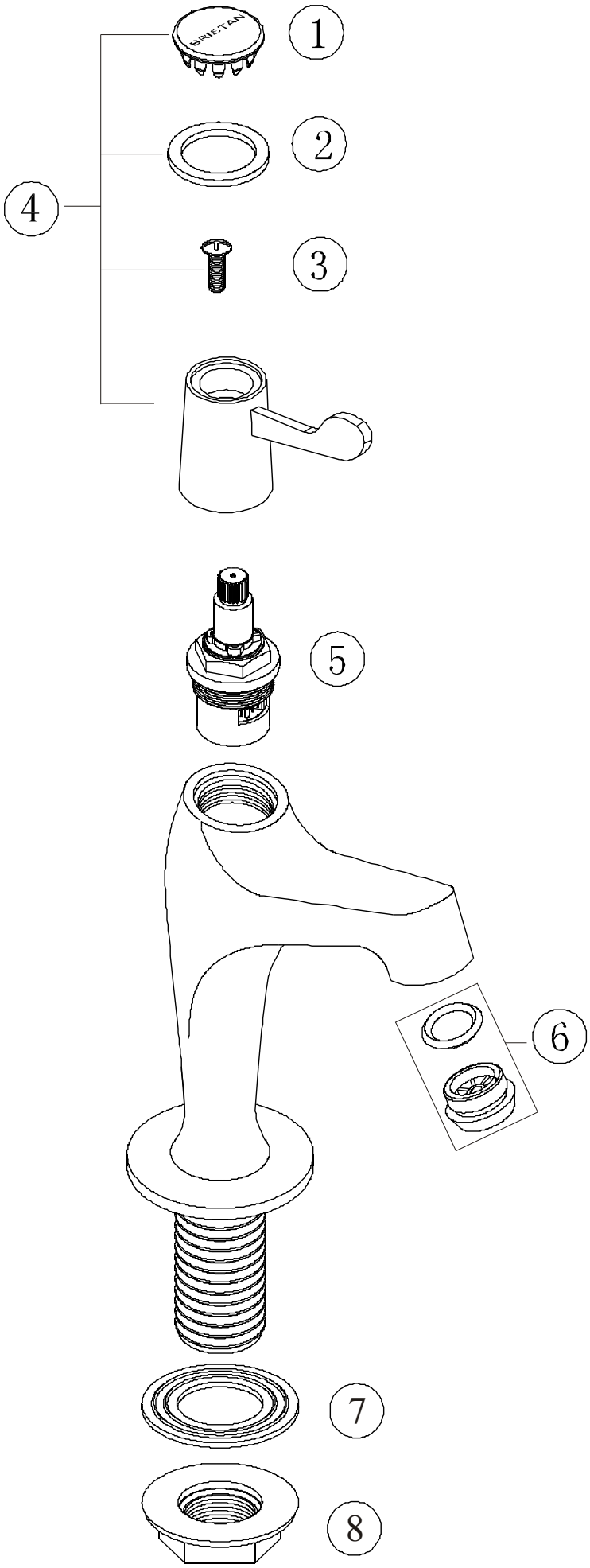
BRISTAN
1
2
4
3
5
6
7
8