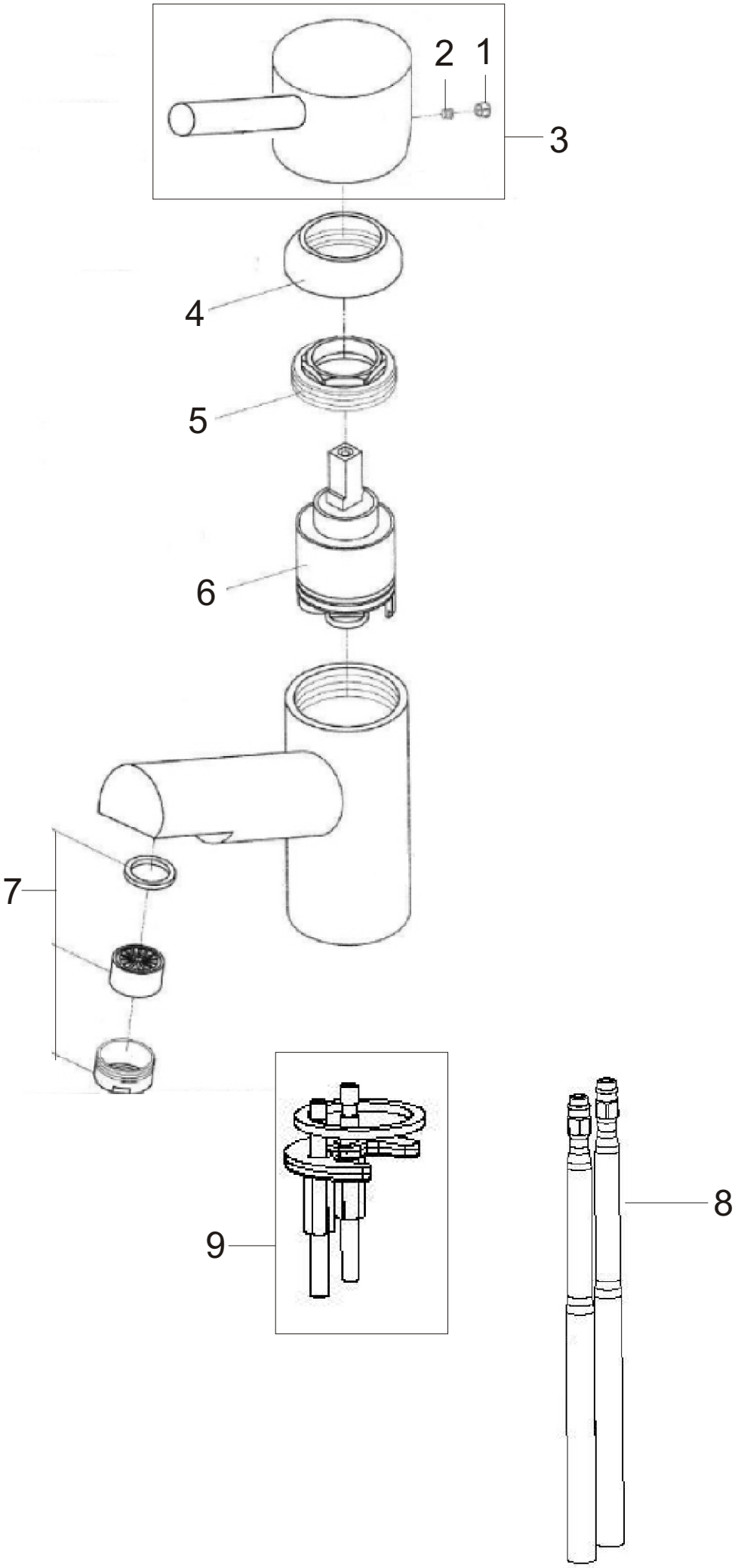
2
1
3
4
5
6
7
9
8