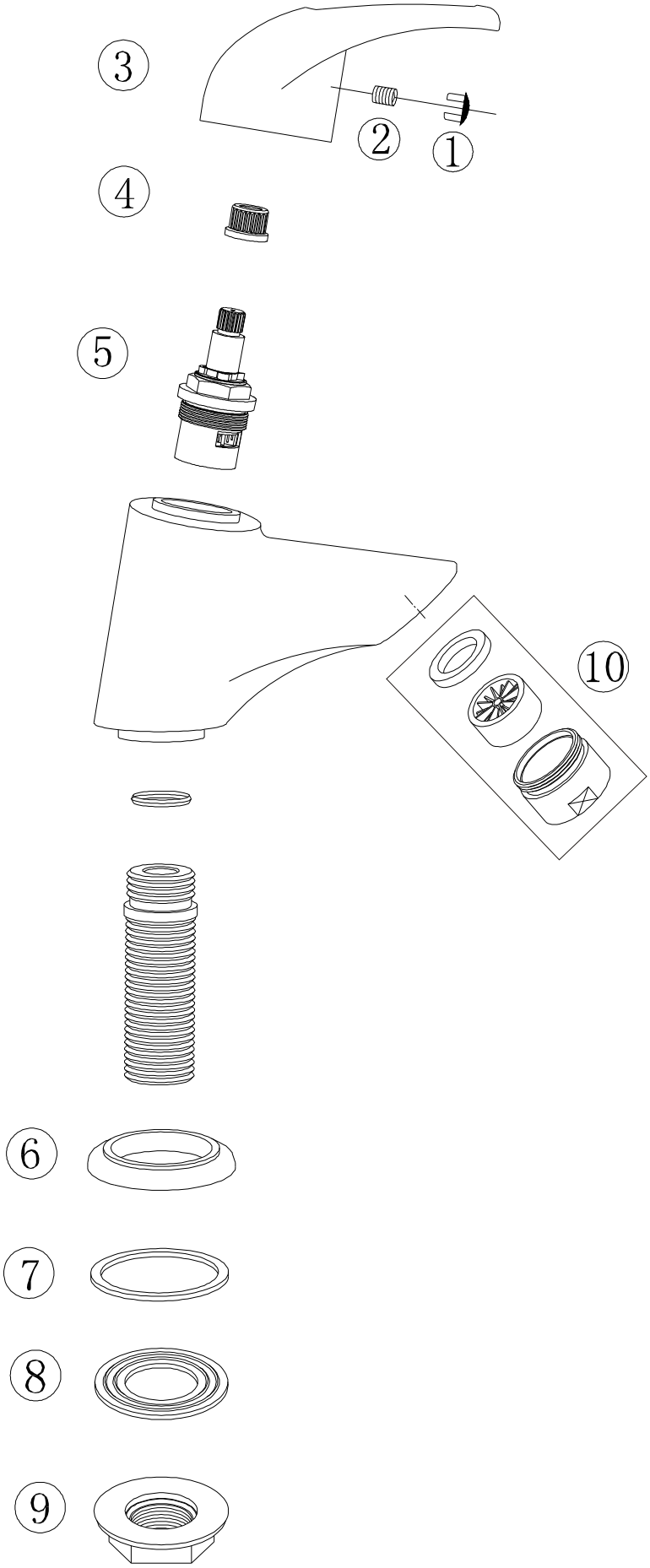
3
2
1
4
5
10
6
7
8
9